Coral

FOCUSED ON APPLICATION HVAC

R-134-A

AHRI CERTIFIED™
www.ahridirectory.org

2 years
WARRANTY ON PARTS AND COMPRESSOR

CHILLER TIPO TORNILLO

Enfriado por aire

120TR a 485TR

www.coraldemexico.com

Coral

Perfil de CORAL

Líderes en la fabricación y distribución de chillers en México. nos establecemos con una sólida reputación como una empresa confiable y innovadora en la industria.
Nos dedicamos a proporcionar soluciones integrales de enfriamiento para una amplia variedad de sectores, desde la industria alimentaria hasta la industria de la construcción. Nos esforzamos por ofrecer productos de alta calidad y servicios excepcionales a nuestros clientes.

Contamos con un equipo altamente capacitado de ingenieros y técnicos especializados en el diseño y fabricación de chillers de alta eficiencia energética. Además, nos aseguramos de que nuestros productos cumplan con los estándares internacionales de calidad y seguridad.

Nuestro objetivo es proporcionar soluciones de enfriamiento eficientes y sostenibles a nuestros clientes. Por ello, nos esforzamos por utilizar tecnologías avanzadas y materiales respetuosos con el medio ambiente en la fabricación de nuestros chillers.
En resumen, somos una empresa comprometida con nuestros clientes y con el medio ambiente, y nos esforzamos por ofrecer soluciones de enfriamiento de alta calidad y sostenibles.

La serie CA2 de enfriadoras de tornillo por aire está equipada con un compresor especial de doble tornillo, con carga de refrigerante R-134a de alta eficiencia, tecnología única de retorno de aceite, cuenta con economizador para la circulación.

Además de las piezas de refrigeración y los componentes de control, todos los componentes de marcas internacionales de renombre, la unidad cuenta con una solución de control inteligente.
El producto, que tiene las características de alta eficiencia, conservación de energía, estabilidad y fiabilidad, es ampliamente utilizado en muchos lugares confortables y tecnológicos como hoteles, hospitales, edificios de oficinas, centros comerciales, apartamentos y fábricas.

CORAL en el mundo

Central Asia
AKFA MEDLINE CLINIC
Uzbekistán

Como el centro médico multidisciplinario privado más grande de Asia Central con equipos modernos para el diagnóstico, tratamiento y realización de cirugías cardíacas, neuroquirúrgicas y ortopédicas complejas con la participación de personal médico altamente calificado, ***AKFA MEDLINE CLINIC*** adoptó sistema de equipo HVAC con enfriador de tornillo, cuya unidad modular única puede encender automáticamente los ventiladores del número adecuado según la temperatura ambiente.

Esto mantiene una presión unitaria estable, una pequeña fluctuación de la temperatura del agua y permite un rango de enfriamiento y calentamiento más amplio de la unidad.

Biotechnological production
Moscow

Los enfriadores de CORAL sirvieron como control ambiental central para BIOCAD, una de las compañías biotecnológicas innovadoras internacionales más grandes de Rusia, combinando centros de investigación de clase mundial, producción farmacéutica y biotecnológica moderna, estudios preclínicos y clínicos que cumplen con los estándares internacionales.

Compresor Alemán
Alta eficiencia

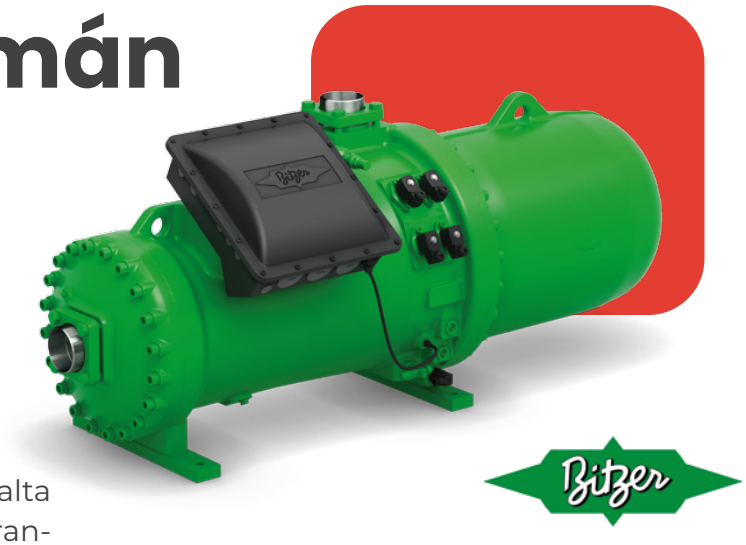

Regulación de potencia mecánica o accionamiento a velocidad variable

El compresor semihermético de doble tornillo de alta eficiencia, diseñado especialmente para el refrigerante R-134a, puede realizar una regulación continua de la energía a través de su ***válvula deslizante.***

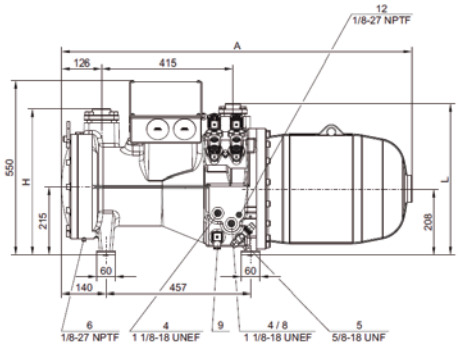

El rango de regulación de energía de una unidad de compresor simple es del 25% al 100%, y el rango de regulación de una unidad de compresor doble es del 12,5% al 100%, lo que puede evitar bien los problemas a los que se enfrentan las unidades ordinarias, como el arranque y la parada frecuentes, las grandes fluctuaciones de la temperatura del agua y, especialmente, el control excesivo de la temperatura y la humedad en lugares tecnológicos, minimizando así el costo de funcionamiento.

Creado especificamente para sectores industriales

- Industria de equipamiento de construcción
- Industria de automoción e ingeniería mecánica
- Industria alimentaria y de bebidas
- Industria de moldeo por inyección
- Industria química y farmacéutica
- Industria naval y offshore

Certificaciones

CE | EAC | UL |DNV

Separador de aceite de alta eficacia de dos etapas + tecnología exclusiva de retorno de aceite

El separador de aceite externo de nivel 2, que es un separador de aceite horizontal de alta eficiencia de investigación y desarrollo independientes, tiene una pantalla de filtro de acero inoxidable de alta resistencia incorporada. Mediante colisión, filtración y gravedad, el separador de aceite puede alcanzar una eficiencia de separación de aceite superior al 99,9%, lo que reduce en gran medida el aceite residual en el intercambiador de calor y aumenta la eficiencia operativa de toda la unidad.

La tecnología patentada de retorno continuo de aceite garantiza la seguridad del suministro de aceite para el compresor, ya que puede llevar el 0,1% de aceite de refrigeración residual del evaporador de vuelta al compresor sin aumentar el consumo de energía del compresor.

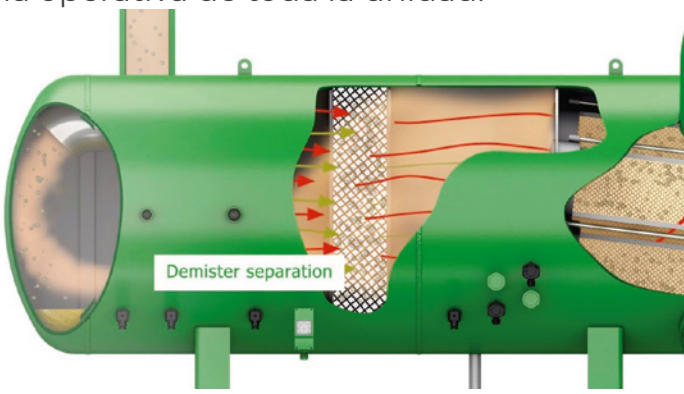

Válvula de expansión electrónica

La unidad está equipada con una válvula de expansión electrónica que tiene una alta precisión de control y una respuesta rápida. A plena carga y carga parcial, la válvula de expansión electrónica siempre puede tener un excelente rendimiento que ayuda a aumentar en gran medida el rendimiento de conservación de energía y la estabilidad de la unidad, así como reducir el costo de operación.

Intercambiador de calor de alta eficiencia

En cuanto al intercambiador de calor, la compleja estructura de tipo diente en la superficie externa del tubo de intercambio de calor facilita la ebullición nuclear, mejorando así en gran medida la transmisión de calor fuera del tubo;

La estructura de tipo diente en espiral en la superficie interna ayuda a aumentar la perturbación del medio refrigerante cuando está fluyendo en el tubo, lo que aumenta en gran medida la eficiencia del intercambio de calor en el tubo.

Circulación del economizador

Cada unidad de la linea coral está diseñada con un economizador, que mejora drásticamente el rendimiento y la fiabilidad de la unidad.

Control preciso de la temperatura del agua

La regulación continua de alta precisión de la válvula deslizante de regulación de energía del compresor garantiza una gran coherencia entre la carga real y la carga objetivo del compresor, así como una correspondencia perfecta entre la capacidad de salida de la unidad y la carga de demanda del sistema del edificio. La "salida a demanda" de energía garantiza la estabilidad de la temperatura del agua de salida, y la precisión de control de la temperatura del agua puede alcanzar ±0,3°C.

Bajo nivel de ruido

La unidad, que adopta un ventilador de flujo axial con rotor interior de gran caudal de aire y bajo nivel de ruido de una marca conocida y está equipada con un largo conducto de aire para desviar el aire, puede reducir eficazmente el ruido causado por el flujo de aire. Antes de su entrega, el ventilador ha sido sometido a estrictas pruebas de equilibrio estático y dinámico para garantizar un funcionamiento estable y silencioso.

Los pies del compresor están equipados con amortiguadores de goma que no sólo reducen la transmisión de vibraciones de la unidad, sino que también pueden disminuir significativamente el ruido de la unidad;
Para reducir aún más el ruido, la unidad puede equiparse opcionalmente con una cubierta antirruido y un amortiguador de muelle.

Respetuoso con el medio ambiente

Se utiliza el refrigerante ecológico HFC-R134a, que no contiene átomos de cloro, es inocuo para la capa de ozono atmosférico y no tiene periodo de prohibición en el Acuerdo de Montreal; Mayor eficiencia, menor consumo de energía y reducción de las emisiones de CO2; Como una de las primeras empresas de la industria china de la refrigeración industrial y comercial y del aire acondicionado que firmó el Proyecto de Eliminación del HCHC con el Ministerio de Protección Medioambiental, en Coral estamos dedicados al desarrollo de productos ecológicos y respetuosos con el medio ambiente.

Funcionamiento fiable

La unidad ofrece múltiples funciones de protección de seguridad para llevar a cabo una supervisión integral de la unidad y el sistema. En caso de que se produzca alguna anomalía en el entorno de la aplicación o en el sistema, las funciones pueden proteger la unidad de daños en el momento oportuno. La unidad dispone de tres niveles de contraseñas para evitar operaciones por parte de personal no autorizado y garantizar un funcionamiento seguro de la unidad.